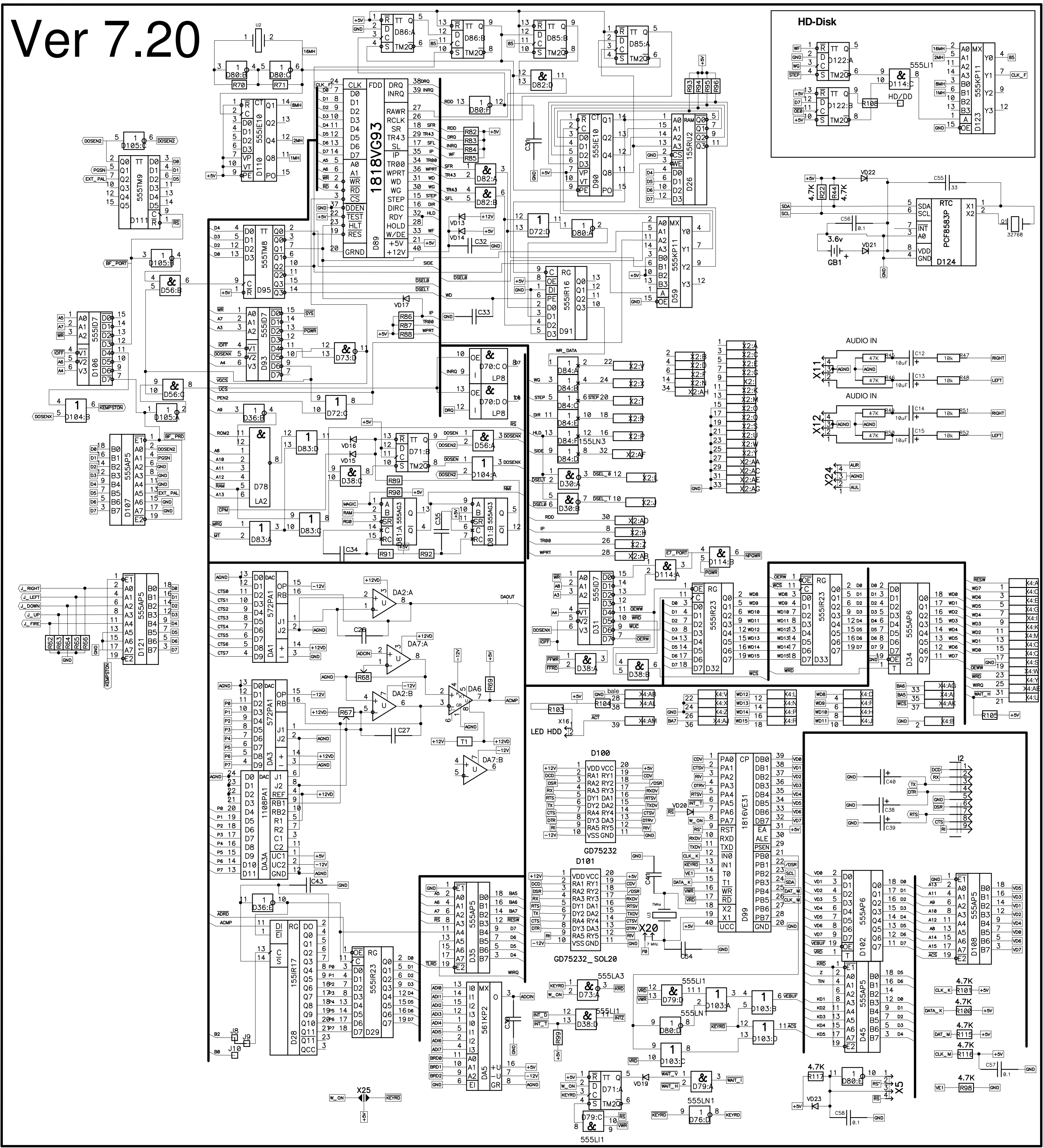
Ver 7.20
HD-Disk
AUDIO IN
AUDIO IN
1818VG93
FDD
D89
555TM9
D111
555IE10
D110
555TM8
D95
555ID7
D93
D106
555AP5
D107
D121
D78
LA2
555AG3
D71:B
D90
155RU2
D26
555KP11
D59
555IR16
D91
155LN3
D84
D30
LP8
D70
555IR23
D32
D33
555AP6
D34
572PA1
DA1
DA3
1108PA1
DA3A
DA2:A
DA2:B
DA7:A
DA7:B
DA6
155IR17
D28
D29
D35
561KP2
DA5
D100
GD75232
D101
GD75232_SOL20
1816VE31
D99
D102
D45
D108
PCF8583P
RTC
D124
D122:A
D122:B
555LI1
D114:C
HD/DD
D123
555LA3
555LN1
LED HDD
X11
X12
X24
X25
X20
X5
X16
7 MHz
32768
3.6v
GB1